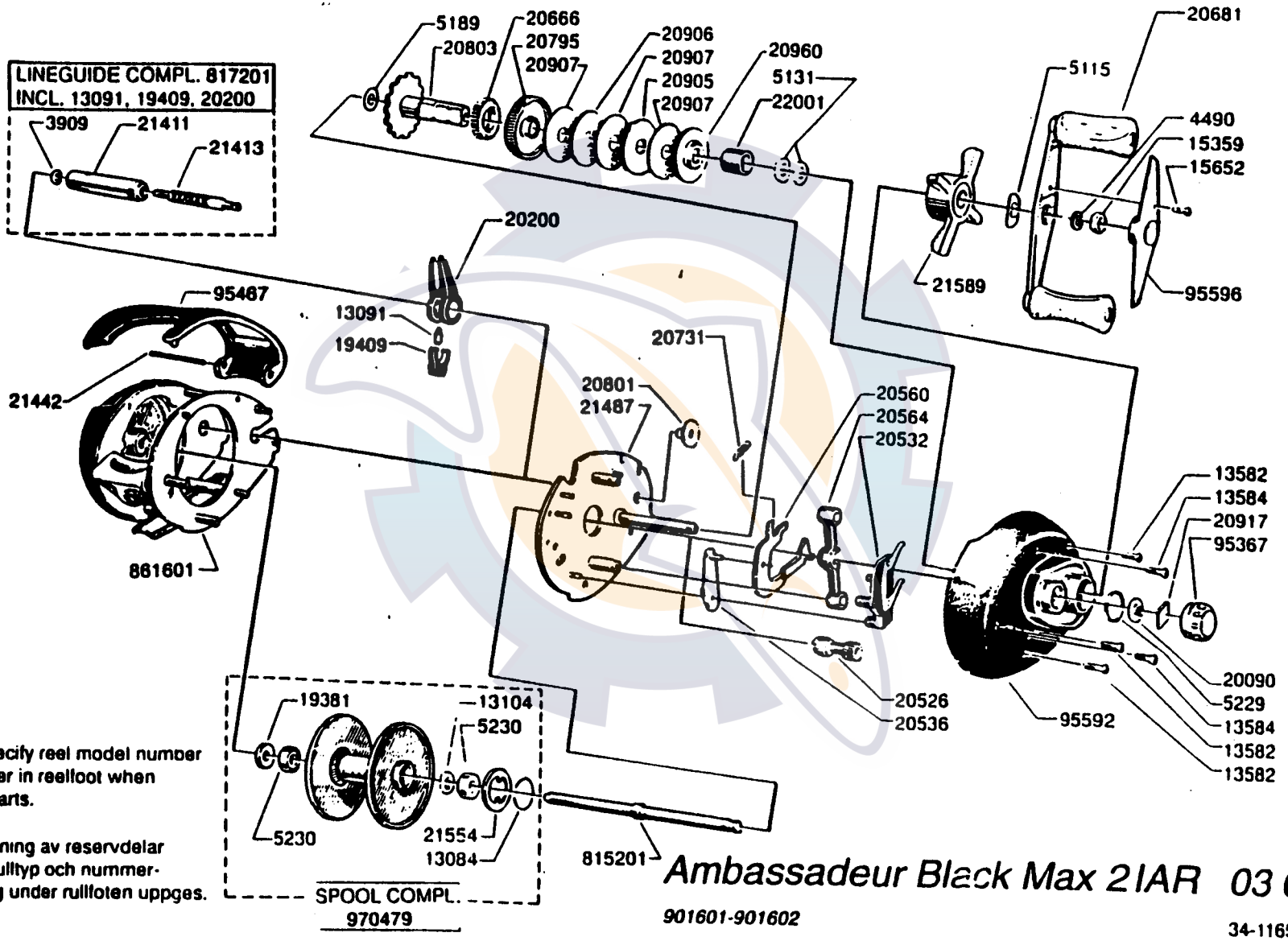

Please specify reel model number and number in reelfoot when ordering parts.

Vid beställning av reservdelar bör alltid rulltyp och nummer-beteckning under rullfoten uppges.

Ambassadeur Black Max 2IAR 03 00

901601-901602

34-11651-0

www.reelschematic.com